Устройство управления по заданному циклу RV 30-45

ПАСПОРТ

1. ОБЩИЕ ПОЛОЖЕНИЯ

1.1. Изделие является электронным устройством и требует аккуратного с ним обращения. Не подвергайте изделие ударам.

1.2. Перед началом эксплуатации изделия внимательно ознакомьтесь с содержанием настоящего Паспорта и следуйте изложенным в нем указаниям.

2. НАЗНАЧЕНИЕ И ОСОБЕННОСТИ ПРИМЕНЕНИЯ

2.1. Устройство управления по заданному циклу (реле времени астрономическое) RV 30-45 предназначено для управления осветительными приборами (наружной рекламой, освещением, ночной подсветкой зданий и т.д.). Устройство автоматически определяет время восхода и захода солнца по установленной программе после ввода координат местности.

2.2. В целях экономии электроэнергии предусмотрена возможность отключения нагрузки ночью на время, определенное пользователем.

2.3. С целью защиты от несанкционированного изменения настроек в устройстве предусмотрена возможность управления с пульта ДУ (приобретается отдельно). При этом устройство устанавливается в труднодоступном месте.

3. КОМПЛЕКТНОСТЬ

1

1. Устройство управления по заданному циклу (реле времени) RV 30-45..... 1
2. Паспорт.....1
3. Упаковка.....

4. ТЕХНИЧЕСКИЕ ХАРАКТЕРИСТИКИ

Напряжение питания	220В, 50Гц
Максимальный ток, коммутируемый контактами реле	30А 230VAC
Контакт	1Р
Максимальная мощность подключаемой нагрузки:	
-лампы накаливания, галогеновые лампы	4000Вт
-скомпенсированные люминисцентные лампы	1500Вт
-нескомпенсированные люминисцентные лампы	2000Вт
-энергосберегающие лампы	1000Вт
Коррекция времени восхода/захода солнца	±3.0 часа
Отключение нагрузки в ночное время	Регулируется
Коммутационная износостойкость	>10^5 циклов
Диапазон рабочих температур	-25 … +35°С
Относительная влажность воздуха	Не более 80% при 25°С
Режим работы	Круглосуточный
Потребляемая мощность	2Вт
Подключение	Винтовые зажимы 2.5мм^2
Степень защиты:	
реле	IP40
клеммной колодки	IP20
Габаритные размеры	51х65х90 мм, 3 модуля
Монтаж	На DIN-рейке 35мм

5. УСТРОЙСТВО И ПРИНЦИП РАБОТЫ

5.1. Изделие имеет три кнопки управления:

- кнопка «**ВВОД**» ⏎ - вход в режим настройки и передвижение по его пунктам;
- кнопка «**ВВЕРХ**» ▲ - увеличение настраеваемых параметров в режиме настройка;
- кнопка «**ВНИЗ**» ▼ - уменьшение настраеваемых параметров в режиме настройка;

Красный светодиод индицирует состояние замыкающих контактов реле: он подключен напрямую к реле и горит, когда замкнуты контакты реле.

Желтые светодиоды «**восх**», «**зах**» индицируют время восхода и захода солнца.

5.2. В рабочем режиме устройство индицирует поочередно время восхода солнца (горит светодиод «**восх**»), время захода солнца (горит светодиод «**зах**») и текущее время (светодиоды не горят). При наступлении времени захода солнца срабатывает исполнительное реле и включает нагрузку, при этом загорается красный светодиод, индицирующий подключение нагрузки. При наступлении времени восхода солнца нагрузка отключается. Пользователь может скорректировать эти параметры до 3-х часов в большую или меньшую сторону.

В целях экономии электроэнергии предусмотрена возможность отключения нагрузки ночью на время, определенное пользователем.

Устройство оснащено ИК-портом, который, принимая сигнал от пульта дистанционного управления (приобретается отдельно), перепрограммирует изделие путем беспроводной пересылки данных. Время прошивки 5 сек. Это позволяет оперативно обслуживать любое количество устройств.

При использовании внешнего датчика ДУ устройство может быть установлено в шкафу, помещении и т.д.и не доступно для других пользователей.

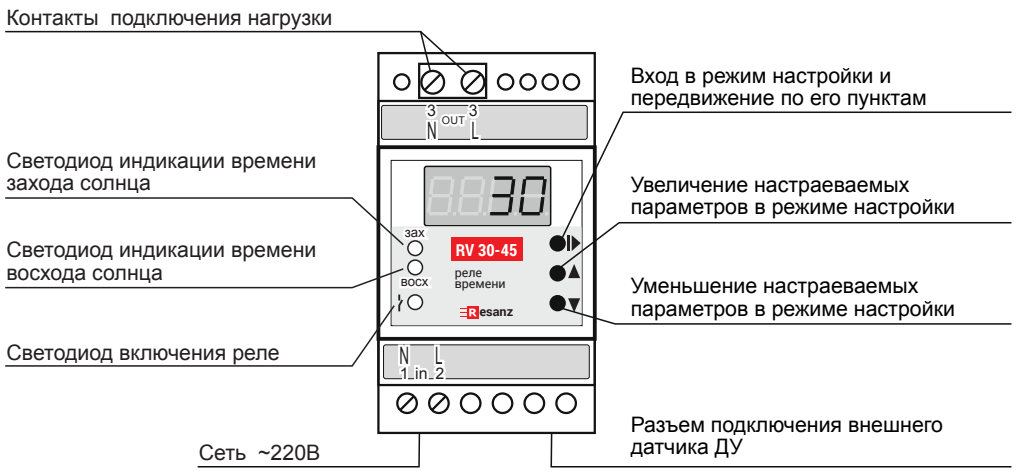

Рис. 1: устройство прибора

6. УКАЗАНИЯ ПО ТЕХНИКЕ БЕЗОПАСНОСТИ

6.1 Выполнение требований техники безопасности должно обеспечиваться соблюдением соответствующих утвержденных инструкций и правил по технике безопасности при осуществлении работ и эксплуатации оборудования.

7. ПОРЯДОК ПОДКЛЮЧЕНИЯ

7.1. Установить изделие, используя защелку, на DIN-рейке 35мм.

7.2. Если мощность нагрузки не превышает мощности, указанной в п.4 паспорта, подключите нагрузку к изделию согласно рис.2. Для этого используйте одножильный или многожильный провод с двойной или усиленной изоляций сечением, соответствующим мощности нагрузки. Переменное **фазное** напряжение подается на контакты **1** и **2** изделия. Напряжение может подаваться через выключатель **W** или напрямую.

Нагрузка подключается к контактам **3** и **4** изделия.

7.3. Если мощность нагрузки превышает мощности, указанной в п.4 паспорта, подключите нагрузку к изделию через контактор соответствующей мощности и проводом соответствующего сечения (рис.3).

ВНИМАНИЕ! Контакты исполнительного реле устройства коммутируют только пусковые токи до 30А! Рабочий ток нагрузки не должен превышать 20А!

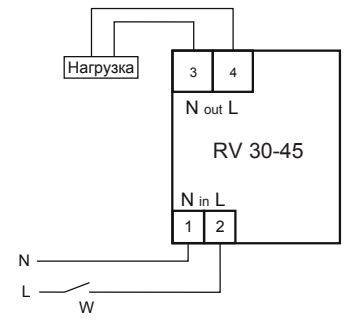

Рис. 2: схема подключения нагрузки мощностью не превышающей мощности, указанной в п. 4 паспорта

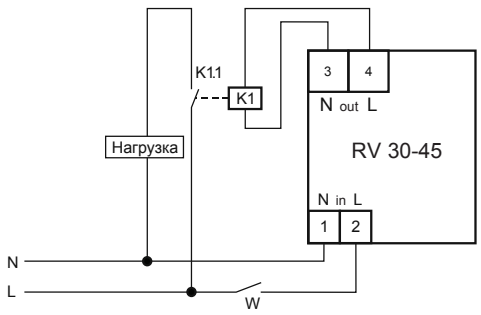

Рис. 3: схема подключения нагрузки мощностью превышающей мощности, указанной в п. 4 паспорта

8. ПОДГОТОВКА К РАБОТЕ (НАСТРОЙКА)

Настройка устройства заключается в установке даты, текущего времени, координат местности, часового пояса и, при необходимости, коррекции времени по восходу и заходу солнца и отключении нагрузки в ночное время.

8.1. Для входа в режим настройки необходимо нажать кнопку «**ВВОД**» ⏎. При этом начнет мигать значение коррекции времени по восходу солнца Sunrise, при котором можно задать время раньшего отключения освещения от времени восхода солнца (значения упреждения с минусом), либо позднего (значения задержки, положительные числа времени). Кнопками ▲,▼ установливаем значение этого параметра.

8.2. Нажать кнопку «**ВВОД**» , начинает мигать значение коррекции времени по заходу солнца Sunset. Кнопками ▲,▼ установить значение этого параметра.

8.3. Нажать кнопку ⏎ , начинает мигать значение времени отключения нагрузки в ночное время **t1**. При необходимости кнопками ▲,▼ установить это время. Если на дисплее отображаются прочерки, отключения нагрузки в ночное время не будет.

8.4. Нажать кнопку ⏎ , начнет мигать значение времени включения нагрузки в ночное время **t2**. Кнопками ▲,▼ установить это время.

8.5. Нажать кнопку ⏎ , начнет мигать значение широты местности Latitude. Кнопками ▲,▼ по таблице устанавливаем значение градусов этого параметра. Нажать кнопку ⏎ , устанавливаем значение минут.

8.6. Нажать кнопку ⏎ , начнет мигать значение долготы местности **Longitude**. Кнопками ▲,▼ по таблице устанавливаем значение градусов этого параметра. Нажать кнопку ⏎ , устанавливаем значение минут.

8.7. Нажать кнопку ⏎ , начнет мигать значение смещения часового пояса относительно Гринвича **Offset**. Кнопками ▲,▼ по таблице устанавливаем значение смещения.

8.8. Нажать кнопку ⏎ , начнет мигать значение года **Year**. Кнопками ▲,▼ устанавливаем текущий год.

8.9. Нажать кнопку ⏎ , начнет мигать значение даты **Date**. Кнопками ▲,▼ устанавливаем текущую дату (месяц, число).

8.10. Нажать кнопку ⏎ , начнет мигать значение времени **Clock**. Кнопками ▲,▼ устанавливаем текущее время (часы, минуты).

8.11. При следующем нажатии кнопки усройство переходит в циклический режим индикации времени восхода/захода солнца и текущего времени.

Внимание! При изменении какого-либо параметра необходимо пройти все поля настройки.

9. ТЕХНИЧЕСКОЕ ОБСЛУЖИВАНИЕ

9.1. Технического обслуживания изделие не требует.

10. ТРАНСПОРТИРОВАНИЕ И ХРАНЕНИЕ

10.1. Транспортирование изделий в транспортной таре может осуществляться любым видом транспорта в крытых транспортных средствах в соответствии с правилами, действующими на каждом виде транспорта.

10.2. После транспортирования и хранения в условиях отрицательных температур изделия в таре должны быть выдержаны в нормальных климатических условиях не менее 4 часов.

10.3. Транспортирование и хранение изделий должно производиться с соблюдением требований:

- при погрузке и разгрузке не допускается бросать и кантовать ящики;
- при перевозке ящики должны быть надежно закреплены от перемещений;
- изделия при транспортировании и хранении должны быть защищены от влаги, загрязнений, воздействия агрессивных сред и коррозионно-активных агентов.

11. ГАРАНТИЙНЫЕ ОБЯЗАТЕЛЬСТВА

11.1. Изготовитель гарантирует соответствие изделия требованиям ТУ 4252-001-0188-2014 при соблюдении потребителем условий эксплуатации, хранения и транспортирования, изложенных в настоящем Паспорте.

11.2. Гарантийный срок эксплуатации изделия составляет 1 год со дня его продажи потребителю.

В течение этого срока изготовитель обязуется безвозмездно проводить гарантийный ремонт или замену изделия, вышедшего из строя по вине изготовителя, при соблюдении потребителем условий эксплуатации, хранения и транспортирования (целостности пломбы, корпуса, отсутствия следов вскрытия, трещин, сколов, целостности упаковки).

11.3. По вопросам гарантийного обслуживания обращаться по месту приобретения изделия.

11.4. Изготовитель: ИП Арнатович Р. П., 220104 г. Минск, 1 Радиаторный пер. 93-1.
Тел. +375 29 6552170. Адрес в сети интернет: www.resanz.by

13. СВИДЕТЕЛЬСТВО О ПРИЕМКЕ

13.1. Устройство управления температурой (термореле) RV 30-45 соответствует требованиям ТУ 4252-001-0188-2014 и признано годным к эксплуатации.

Дата выпуска:

Продано: _____
дата продажи и подпись продавца

Штамп ОТК:

Штамп продавца: